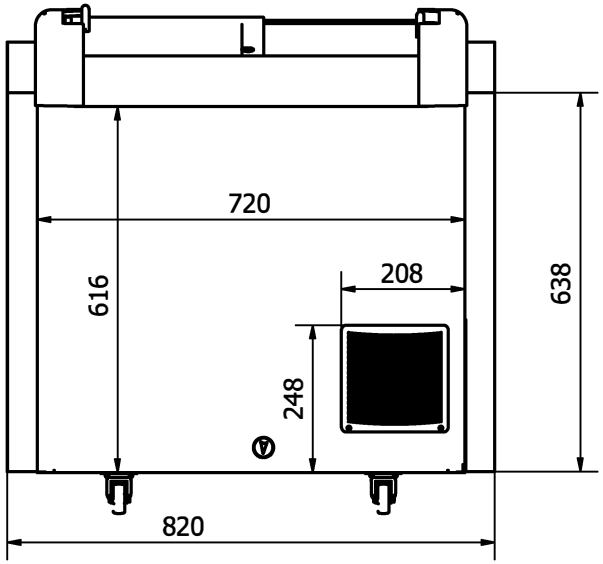
720
616
208
248
638
820

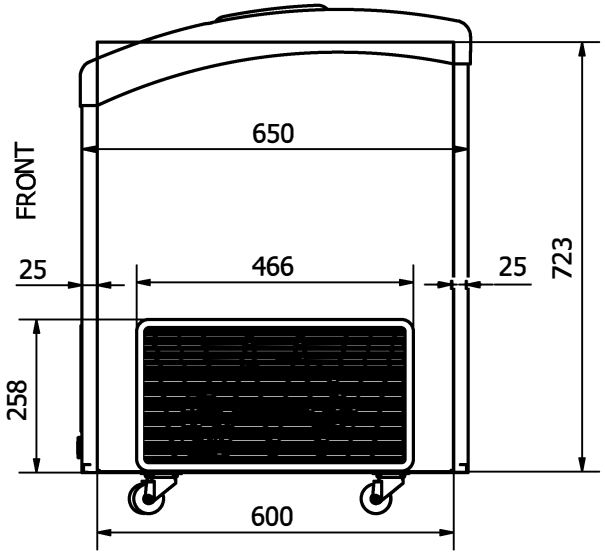
FRONT
650
25
466
25
723
258
600

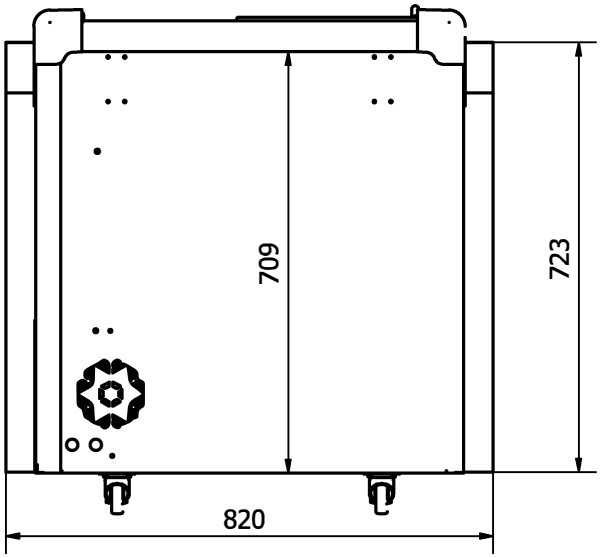
709
723
820

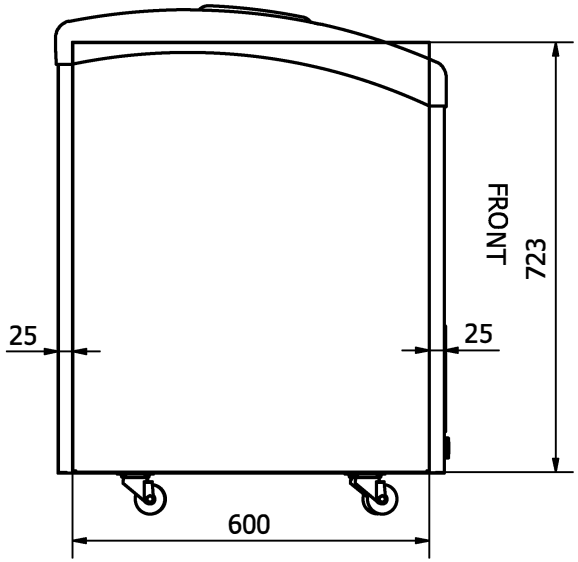
FRONT
723
25
25
600